ROTARY HEADS FOR PILE RIGS
DREHANTRIEBE FÜR DREHBOHRGERÄTE

VDW 2010

Options Optionen

> Hydraulic or electric shifting
Hydraulische oder elektrische Schaltung

> Mounting plates
Montageplatten

> Speed meassuring
Drehzahlmessung

> Pendulum part
Kardangelenk

> Path measurement for relative adjustment
Wegmessung für Relativverschiebung

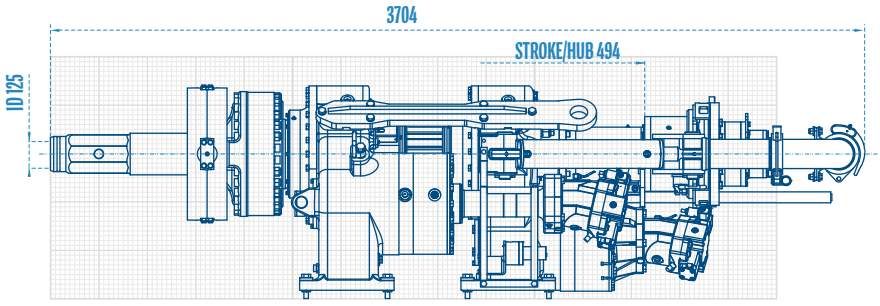

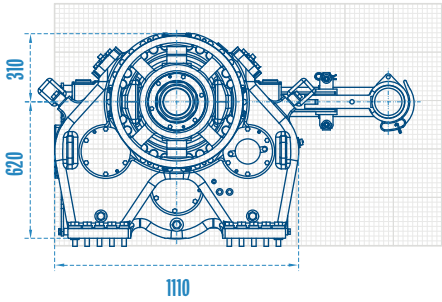

Technical Specifications are subject to modifications without prior notice and incurring responsibility for machines previously sold. The shown machines may have optional equipment. Technical data do not consider power losses. Error misprints reserved. / Technische Änderungen ohne Vorankündigung und Verpflichtung gegenüber früher gelieferten Geräten. Die abgebildeten Geräte können Sonderausstattungen haben. Technische Daten ohne Berücksichtigung des Wirkungsgrades. Irrtum und Druckfehler vorbehalten.

06_21_eurodrill · mnr 1191206

5600 kg **Weight** Gewicht
600 kN **Traction** Zugkraft

Gear box 1 / Casing VDW 2010
Getriebe 1 / Rohr

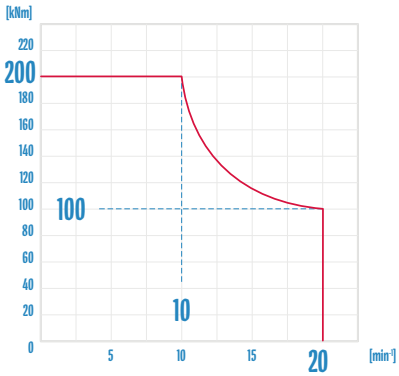

p = 320 bar & Q = 400 l/min

Gear box 2 / Auger VDW 2010
Getriebe 2 / Schnecke

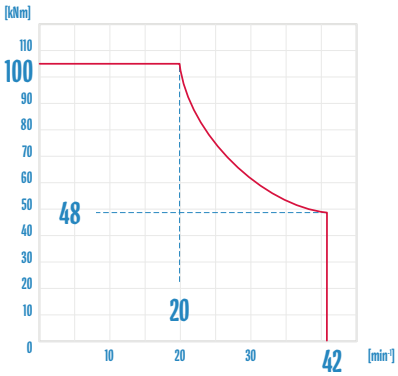

p = 320 bar & Q = 400 l/min

EURODRILL

EURODRILL GMBH
INDUSTRIESTR. 5 · 57489 DROLSHAGEN · GERMANY
+49 2763 21228-0 · TELEFAX +49 2763 21228-22
INFO@EURODRILL.DE · EURODRILL.DE

TÜV NORD
TÜV NORD CERT GmbH
ISO 9001